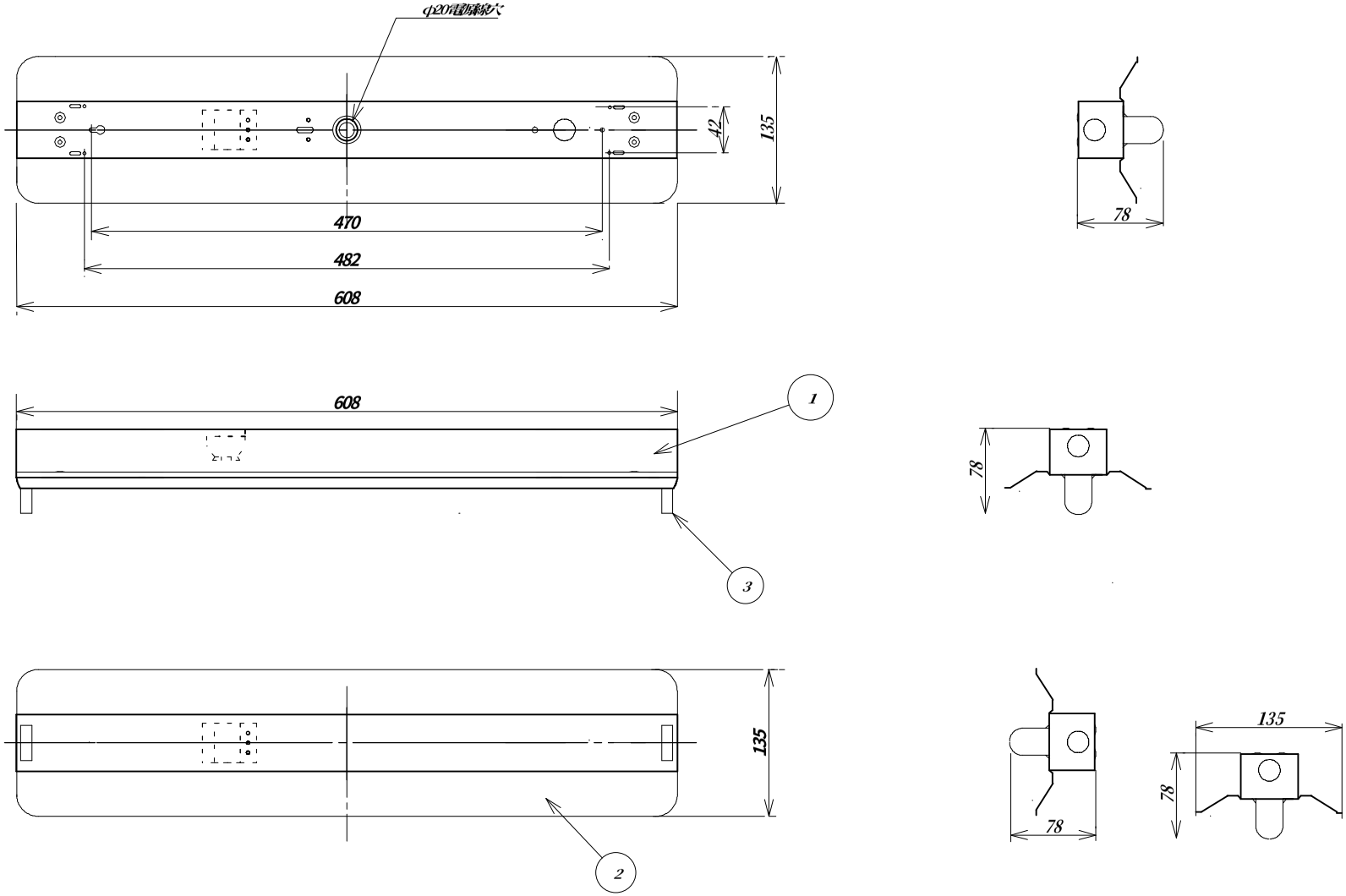

5				
4	端子台	1	ポリアミド6.6	862-9693
3	蛍光灯ソケット	2	PP	20FL（小）DB
2	反射板	1	SPC 0.4t	カラー鋼板
1	本体	1	SPC 0.4t	塗装色：白
№	品名	個数	材質	備考
第三角法			単位：mm	尺度 1/4　質量：約 0.4kg

5				
4				
3				
2				
1				

訂正記事　年月日

年月日	2011.5.9.	
承認	検図	設計

株式会社豊光社

登録名	蛍光管型LEDランプ用器具
型番	SOLANA-NL-FA201
図面	仕様図
図番	
寸法公差	指定なき寸法公差はJIS中級とする